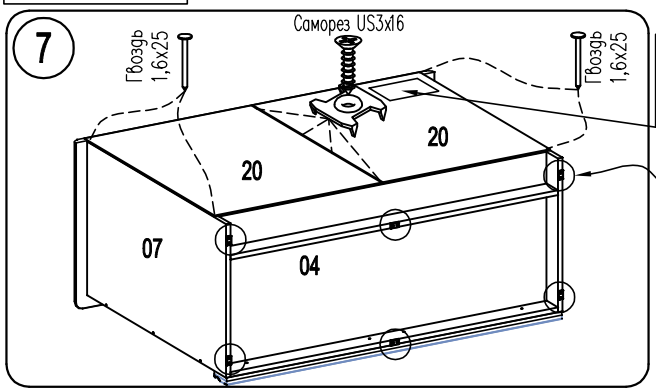

Внимание! Впишите в маркировочный ярлык код изделия согласно паспорту

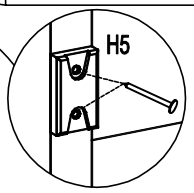

Задние стенки 20 прибейте гвоздями по внешнему периметру с шагом 100мм.

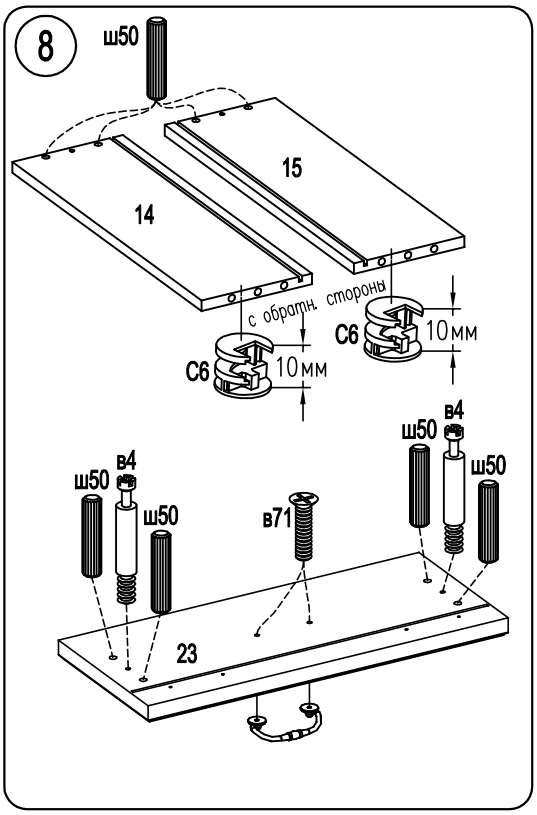

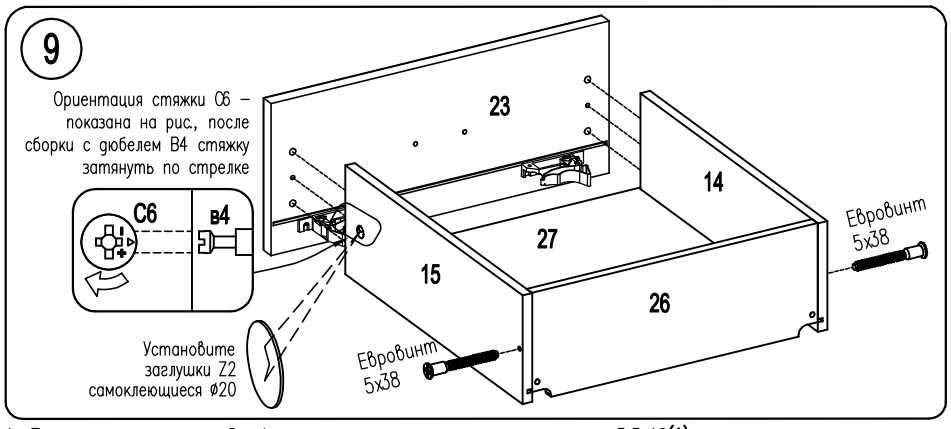

1. Прикрепить фиксатор Quadro к передней стенке ящика саморезом 3,5x16(1)
2. Выровнять фиксатор Quadro по дну ящика.
3. Зафиксировать в этом положении саморезом 3,5x16(2)

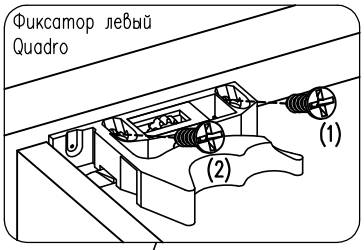

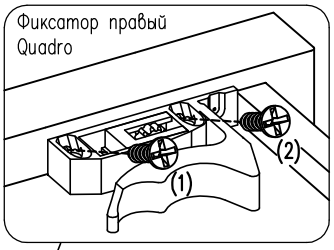

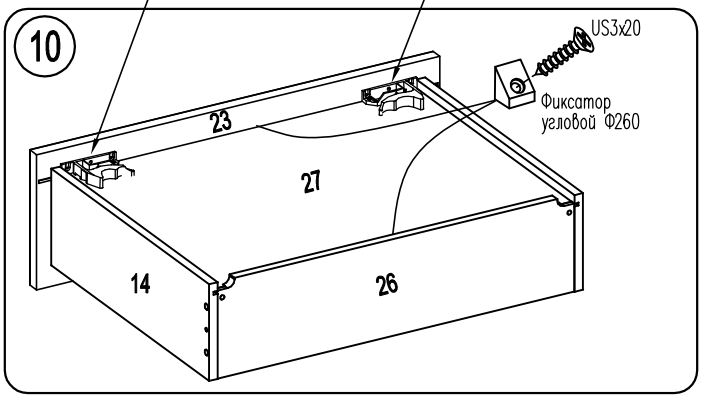

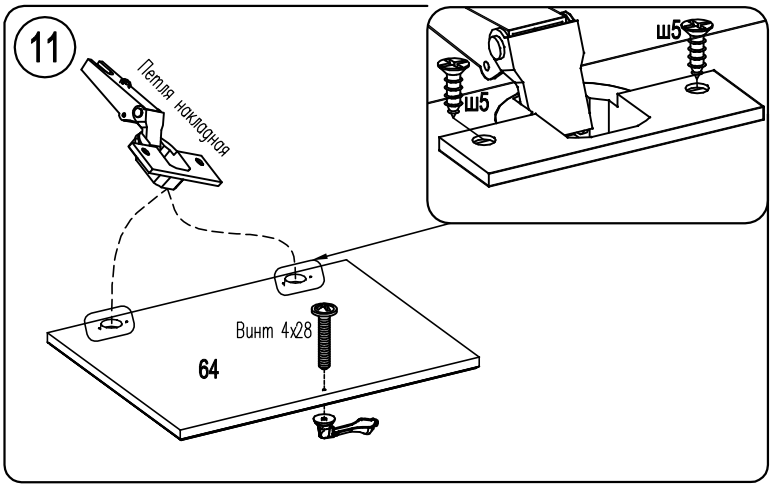

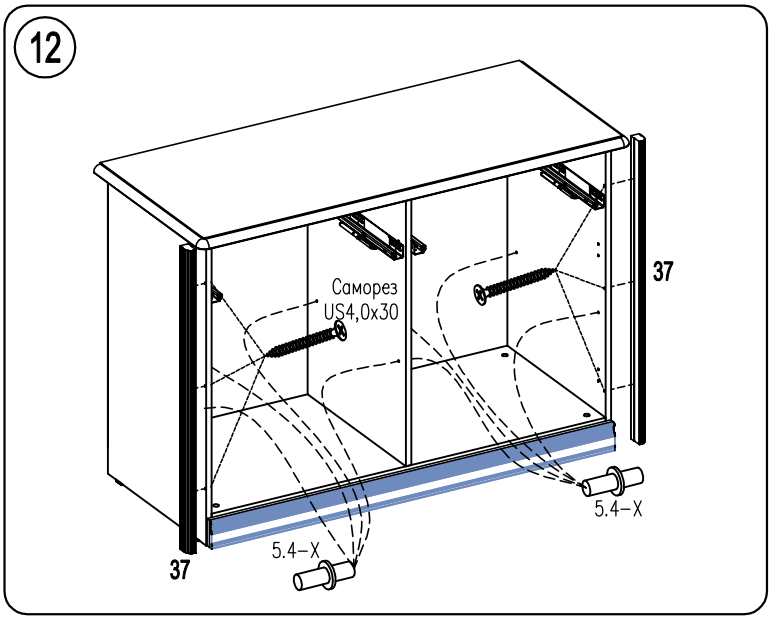

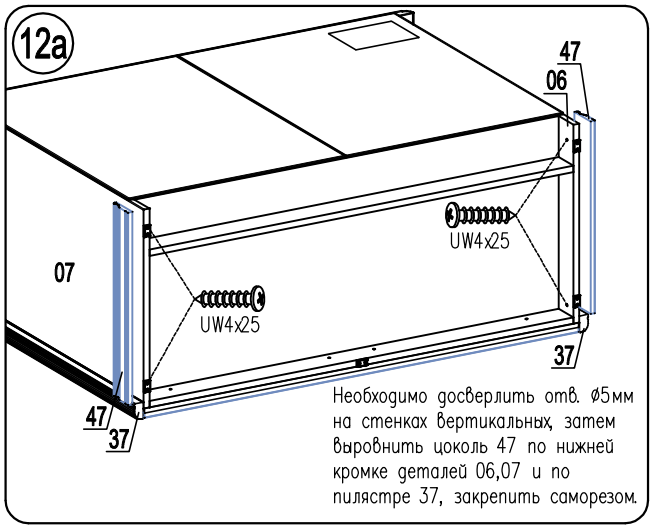

Необходимо досверлить отв. ⌀5мм на стенках вертикальных, затем выровнить цоколь 47 по нижней кромке деталей 06,07 и по пилястре 37, закрепить саморезом.